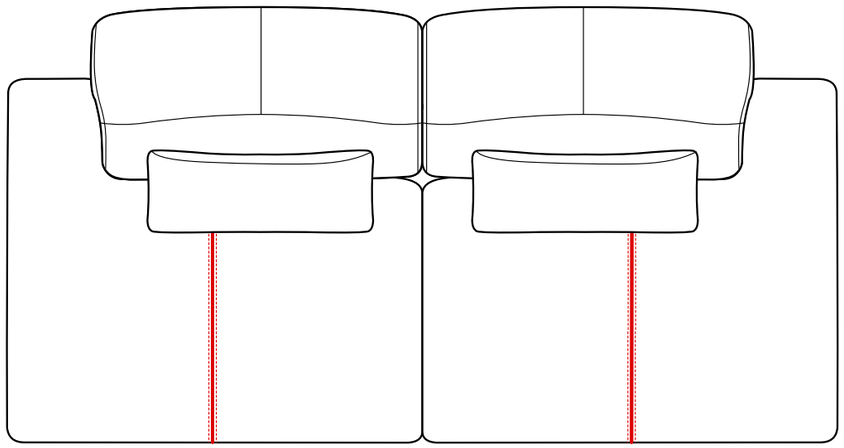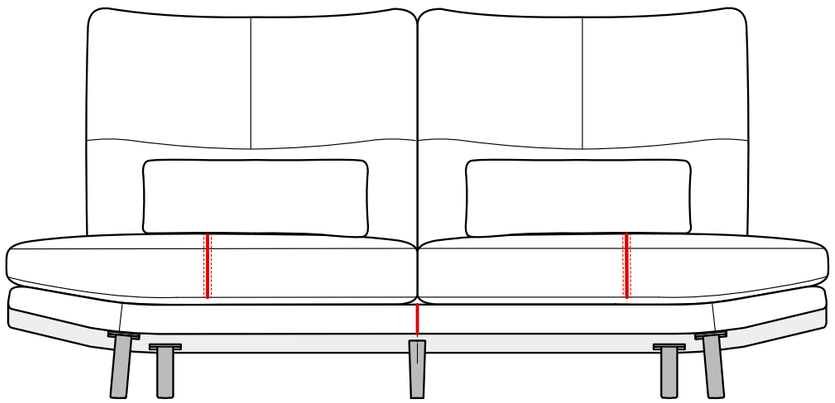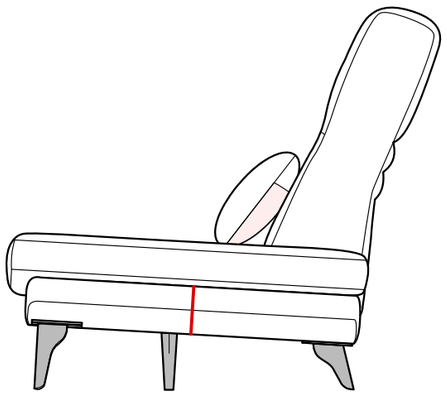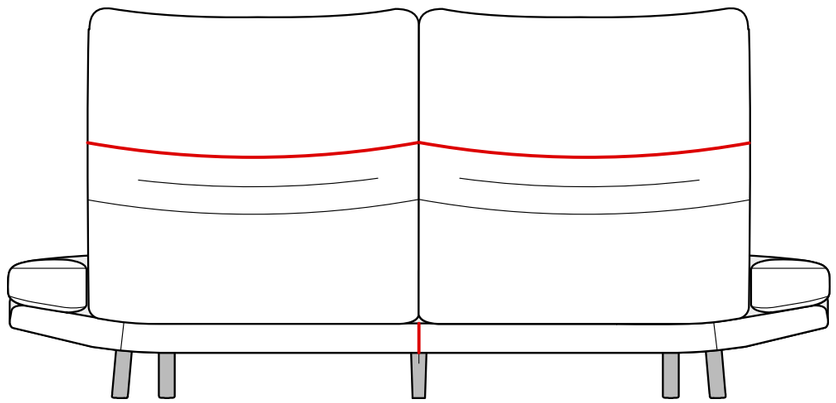Vision CL　3人掛け・2人掛け共通