NewSugar Hi-Class Modern　3人掛け両ひじ

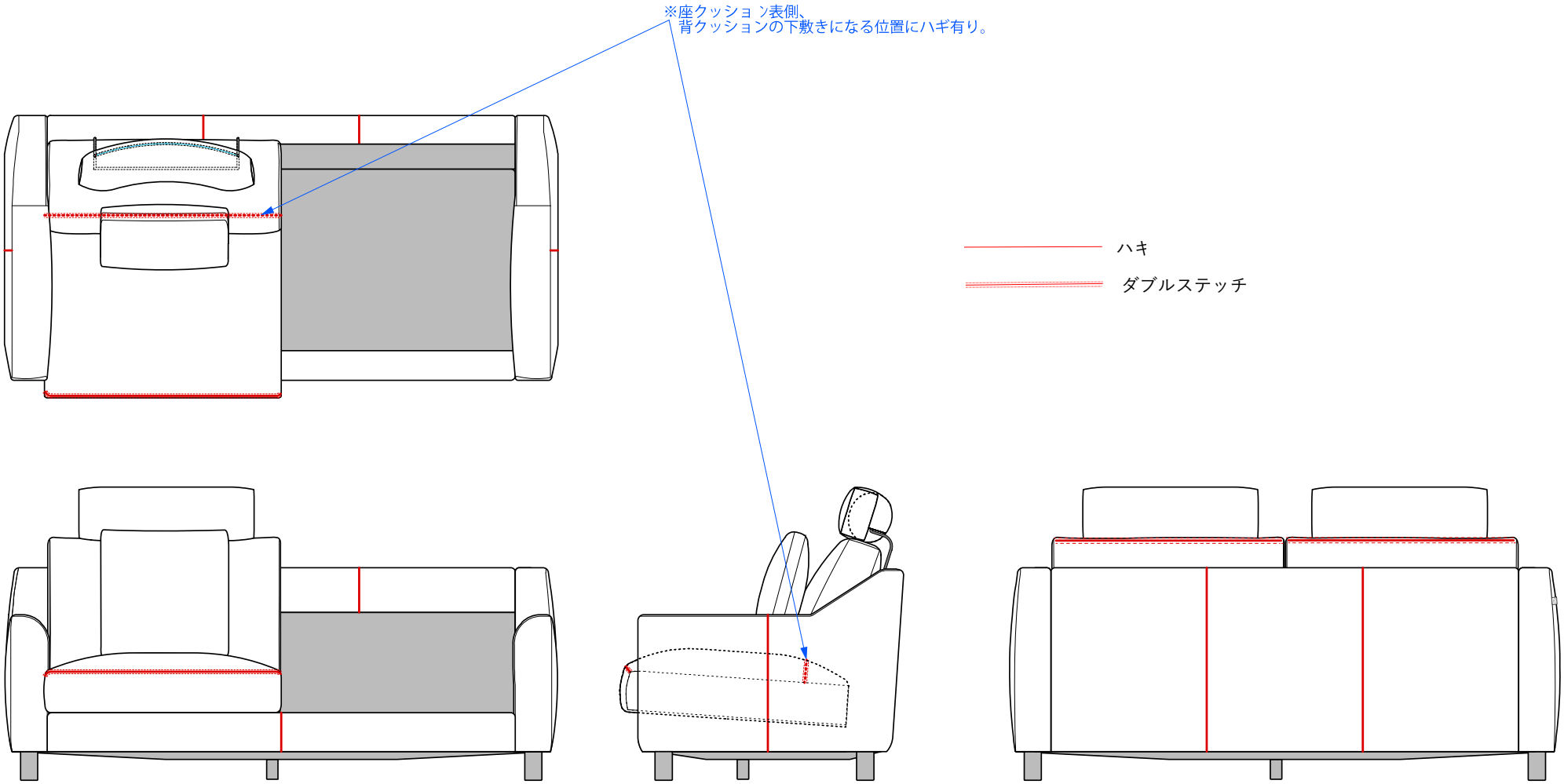

NewSugar Hi-Class Modern　3人掛け片ひじ

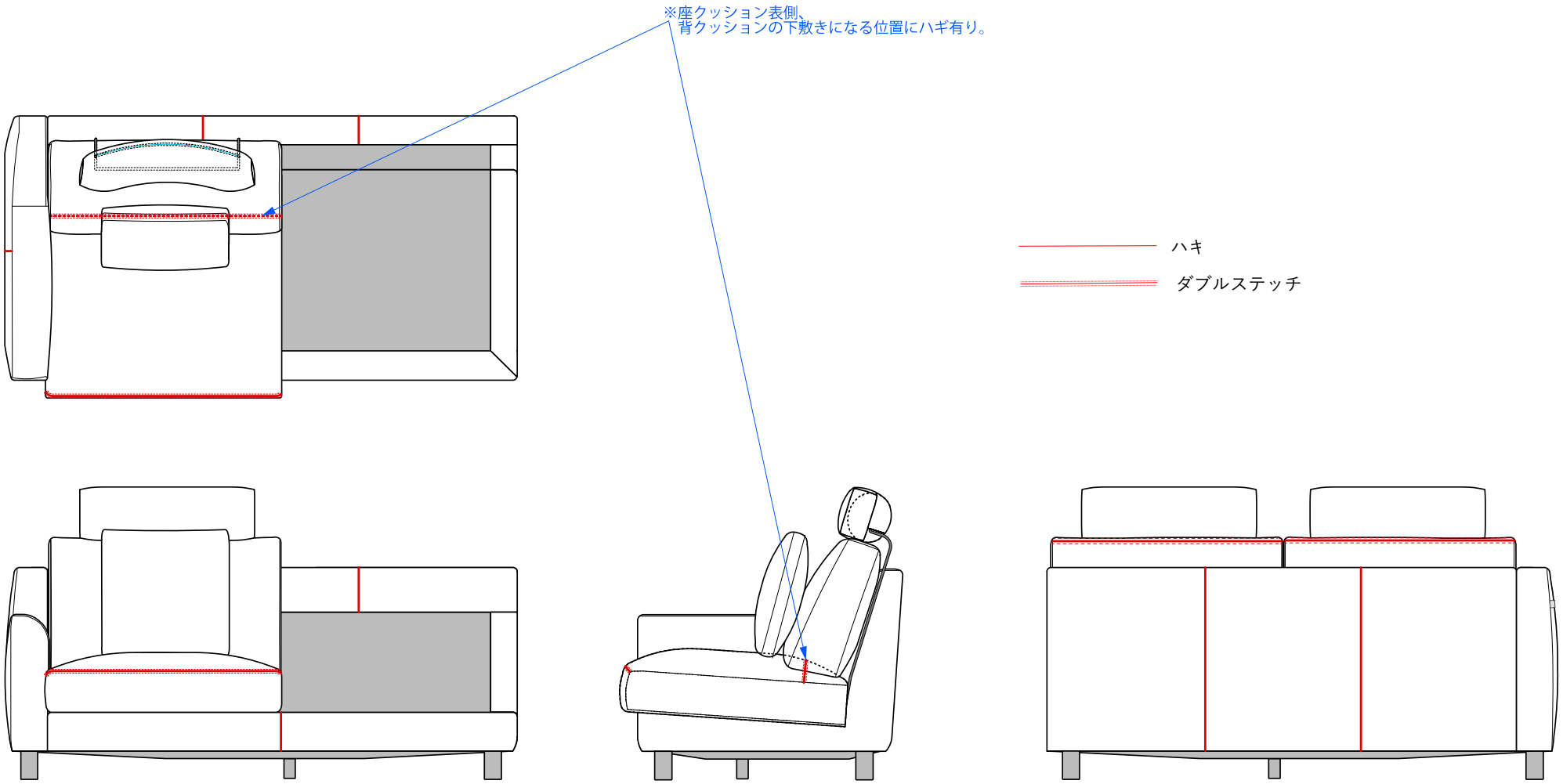

NewSugar Hi-Class Modern　オットマン

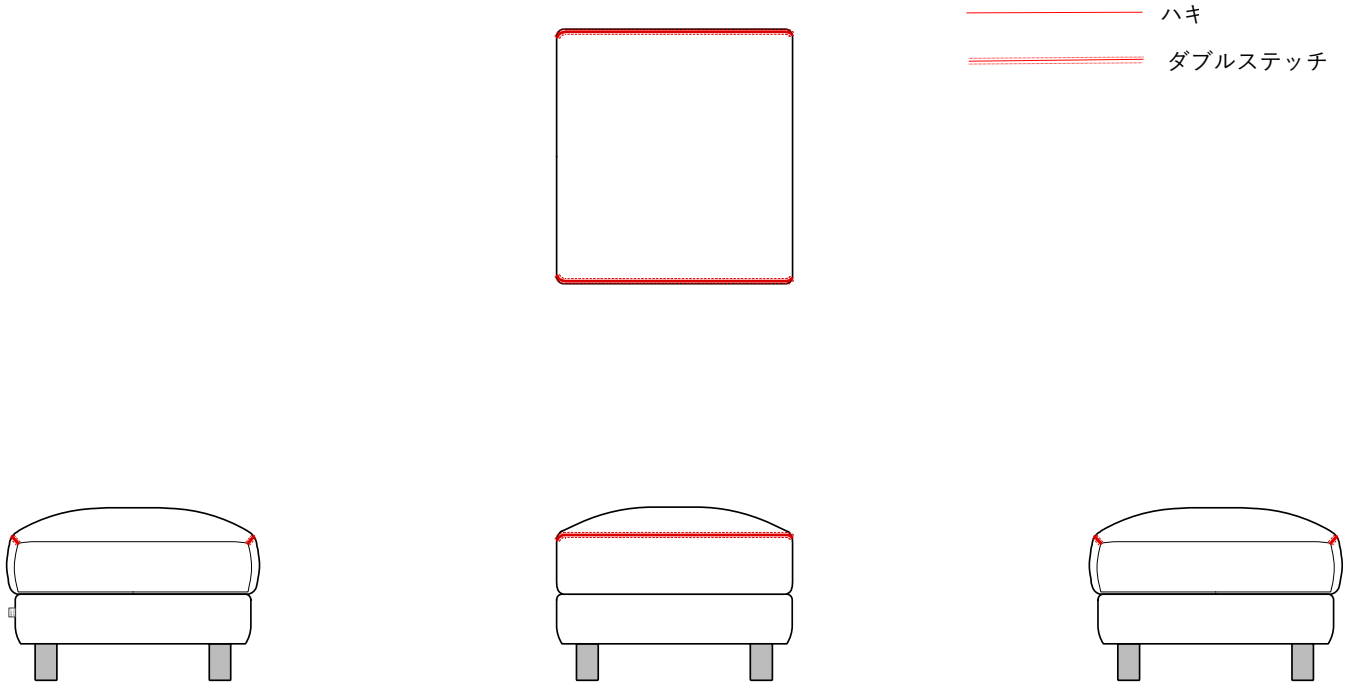

NewSugar Hi-Class Modern　単体カウチ

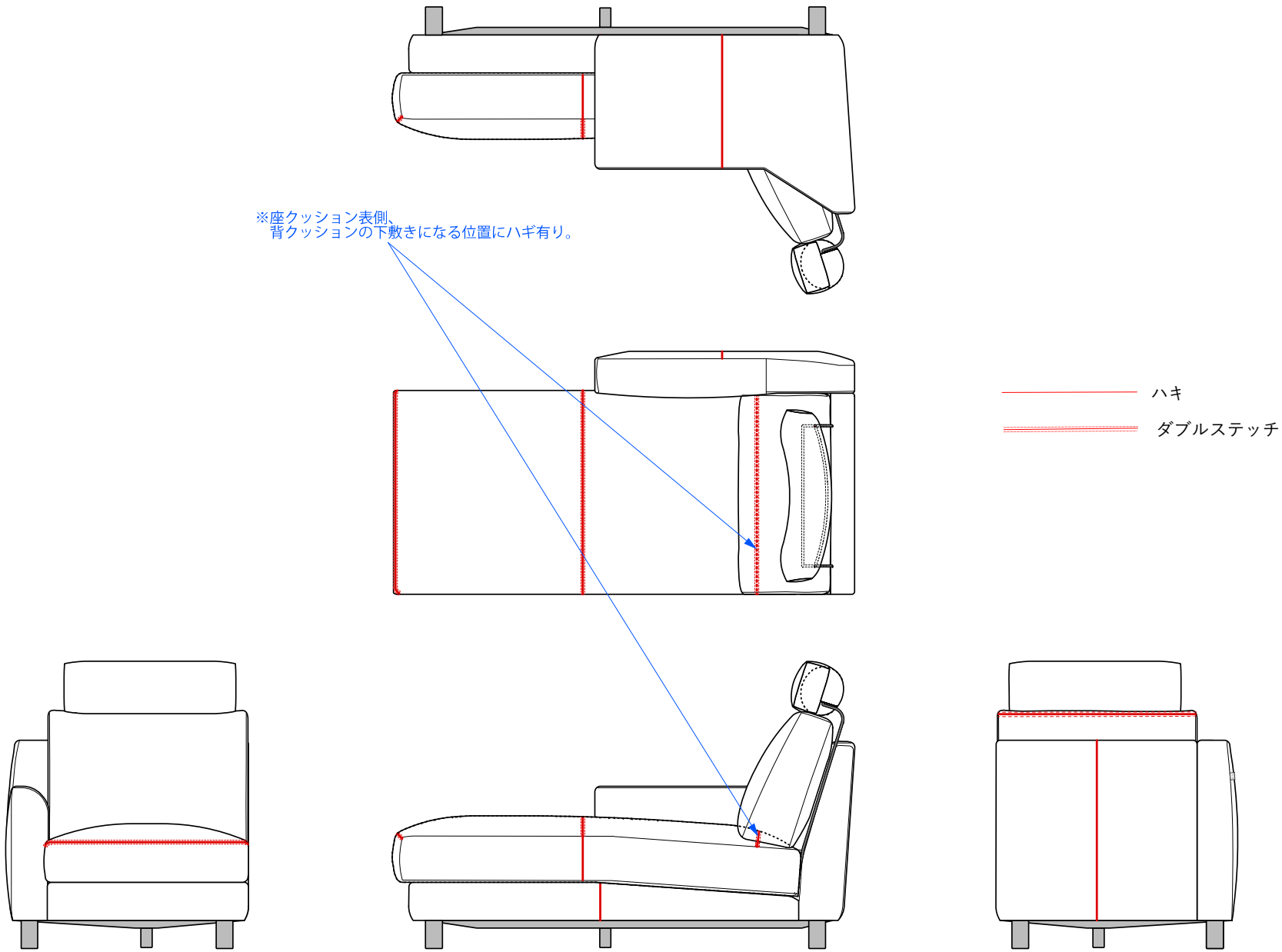
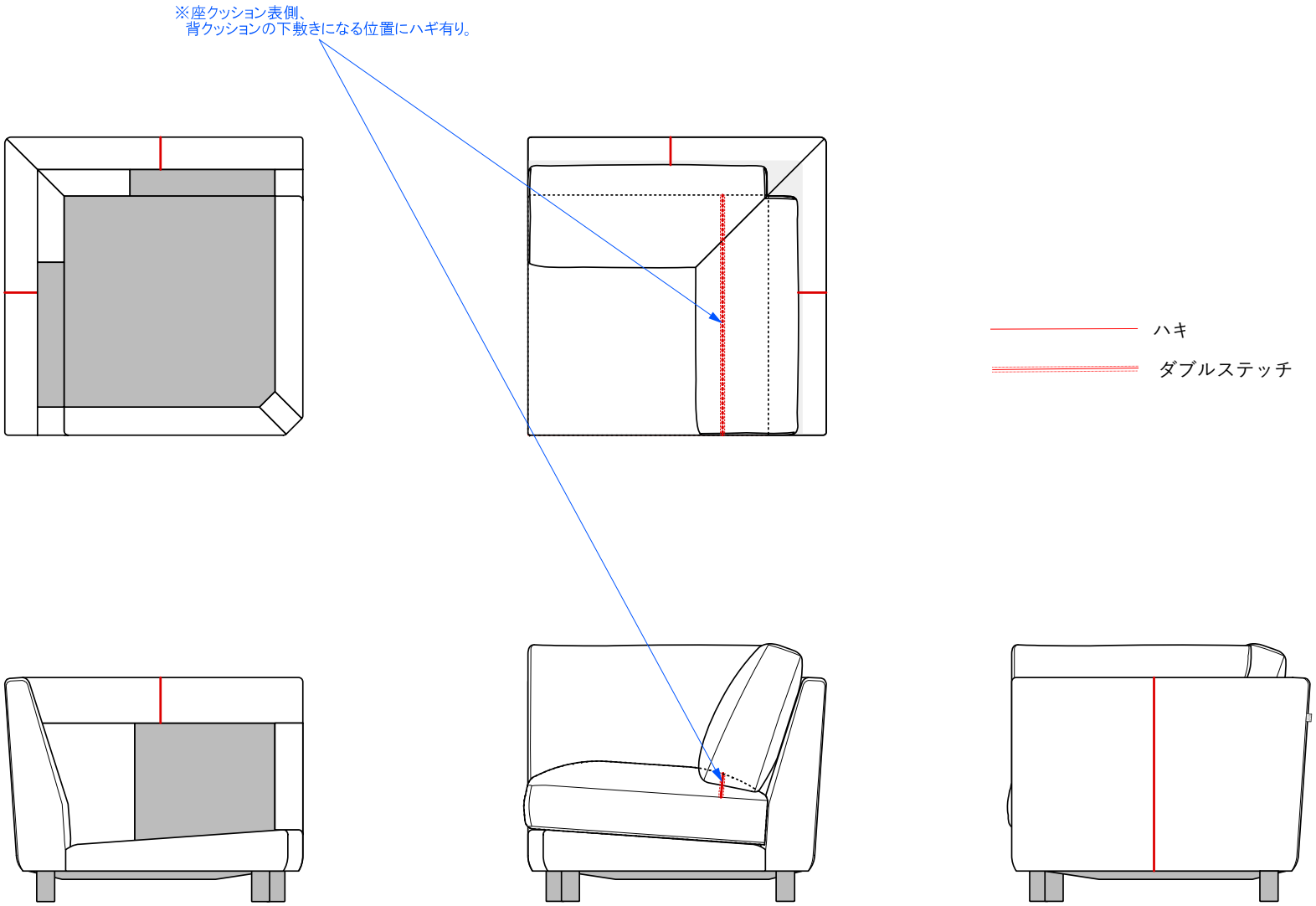
NewSugar Hi-Class Modern　単体コーナー