Decibel C4　片ひじ（ワイド3人掛け・3人掛け・2人掛け共通）

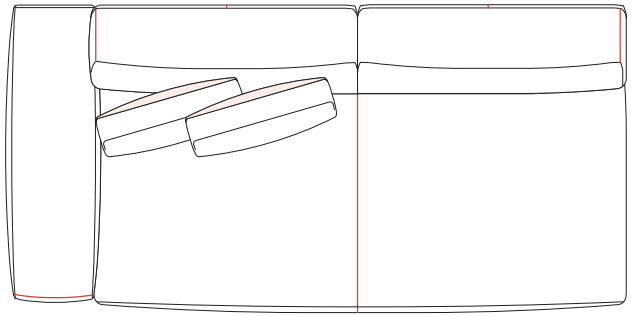

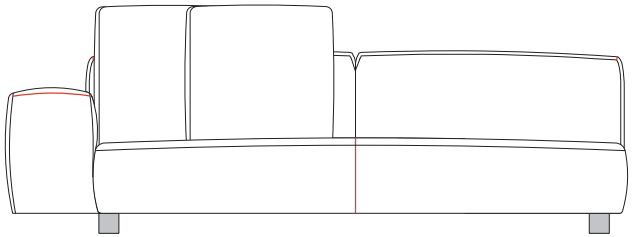

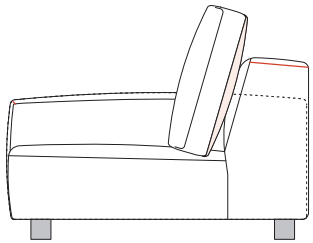

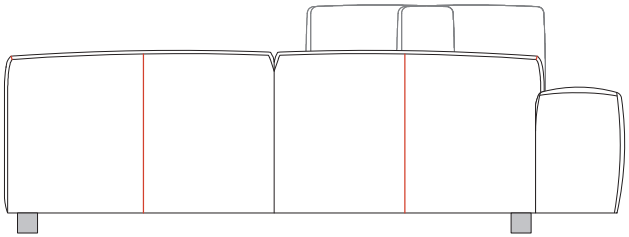

Decibel C4　両ひじ（ワイド3人掛け・3人掛け・2人掛け共通）

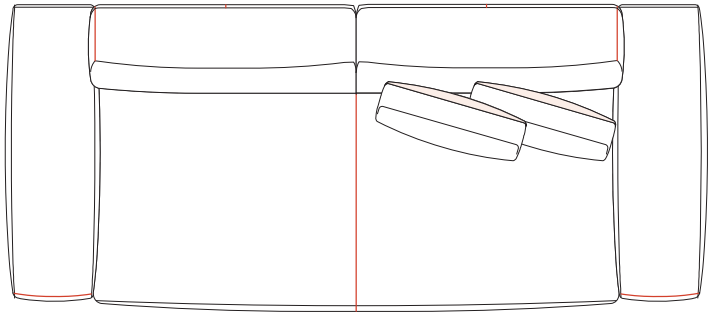

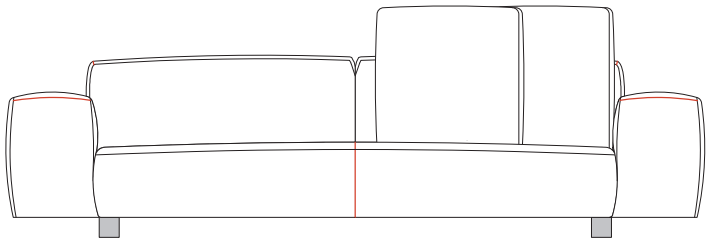

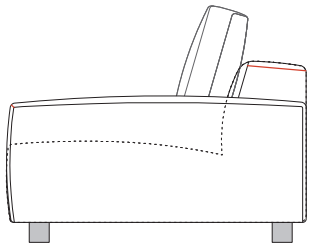

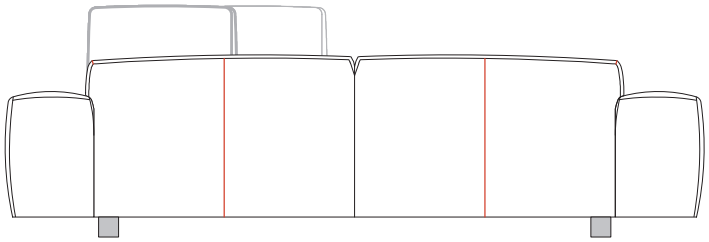

Decibel C4　オットマン

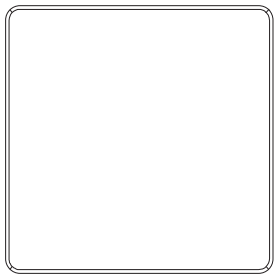

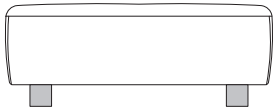

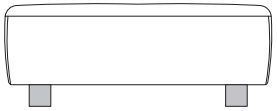

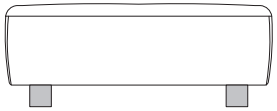

Decibel C4　単体カウチ

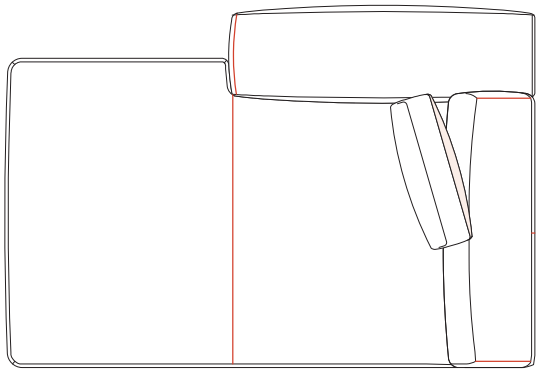

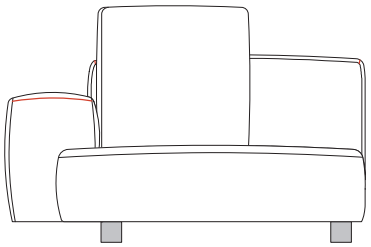

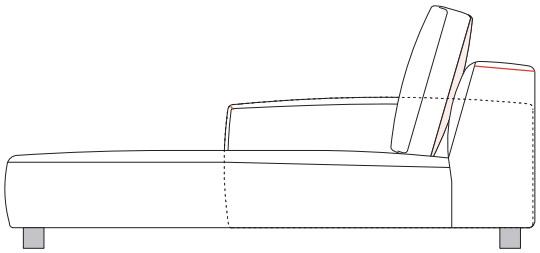

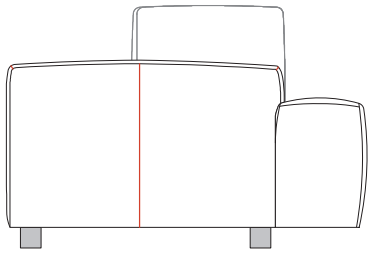
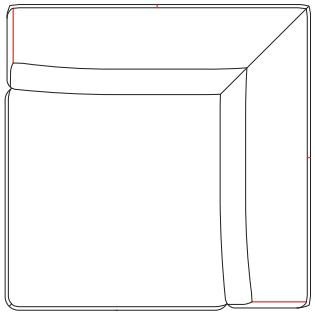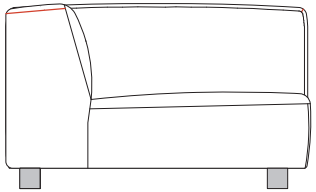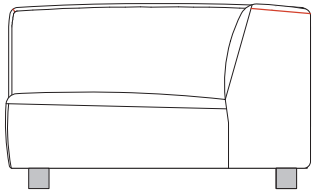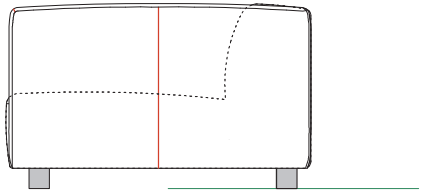
Decibel C4　単体コーナー